Amélioration de la fertilité des sols et de l'organisation de la production par la mise en place d'outils co-construit par des producteurs destinés à des techniques innovantes : planches permanentes et implantation sous couvert végétal

Bilan année 1

AEP 2014

Région BRETAGNE

L'atelier paysan
COOPÉRATIVE D'AUTOCONSTRUCTION

Rappel de la problématique, objectifs du projet et résultats attendus

Problématique : Le maraîchage diversifié, que ce soit en agriculture biologique ou non, est une culture intensive qui à terme peut avoir un impact négatif sur le sol.

Objectifs : Mise au point, fabrication et expérimentation d'outils destinés à des techniques innovantes de travail du sol (voir de non travail du sol)

Résultats attendus : Obtenir des outils et les itinéraires culturaux associés permettant une mise en place et un entretien des cultures simplifiés tout en préservant la structure du sol

Le collectif porteur du projet

Florent, Benoit, Aurélien, Arthur, Aude, Mathieu et Gwenaël sont maraîchers dans le finistère (nord Et sud).

Emmanuel du Cfppa de Kerliver apporte un soutien technique.

Mathieu Conseil (ITAB-IBB), et Manu Bué (GAB29) apporte un soutien sur le plan agronomique et expérimentale

Vincent Bratzlawsky de l'Atelier Paysan s'occupe de l'ingéniérie du projet et de la coordination.

Rédaction cahier des charges et conception :
Le rouleau faca

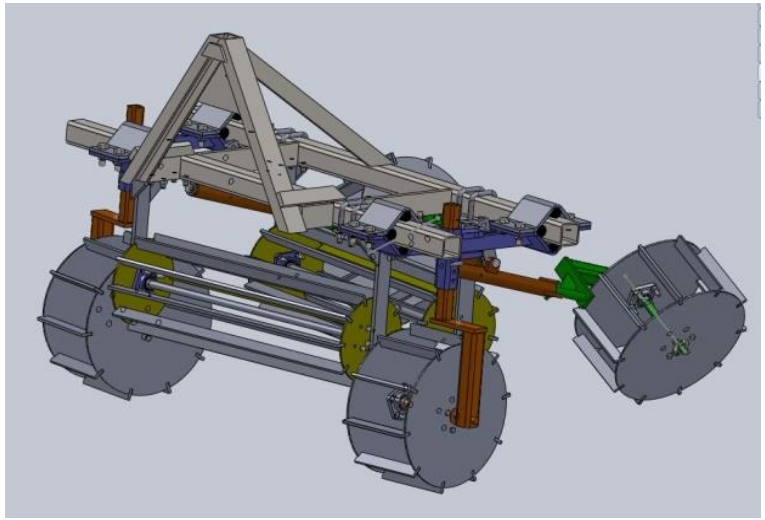

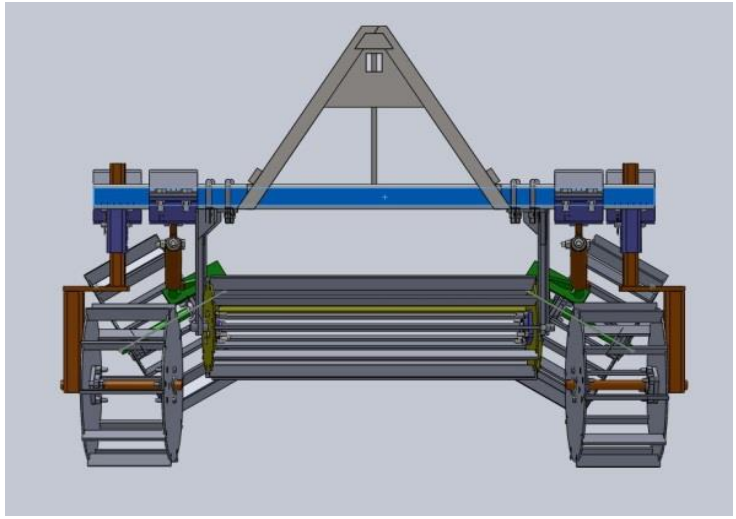

Rouleau coté

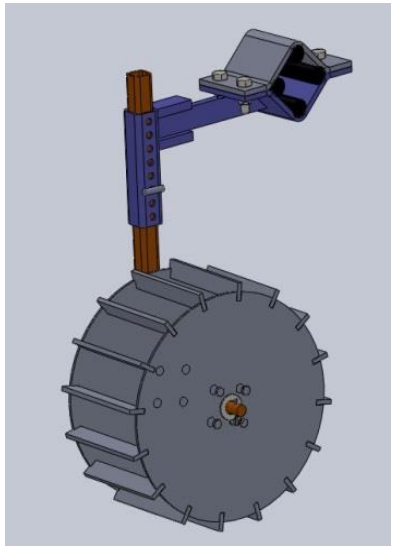

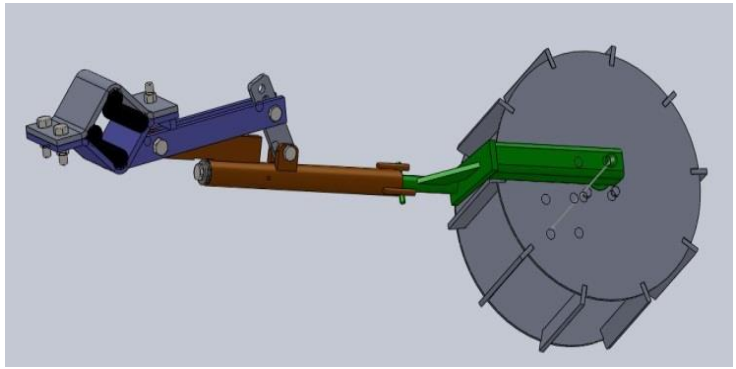

Rouleau flanc

Rédaction cahier des charges et conception : Le strip-till

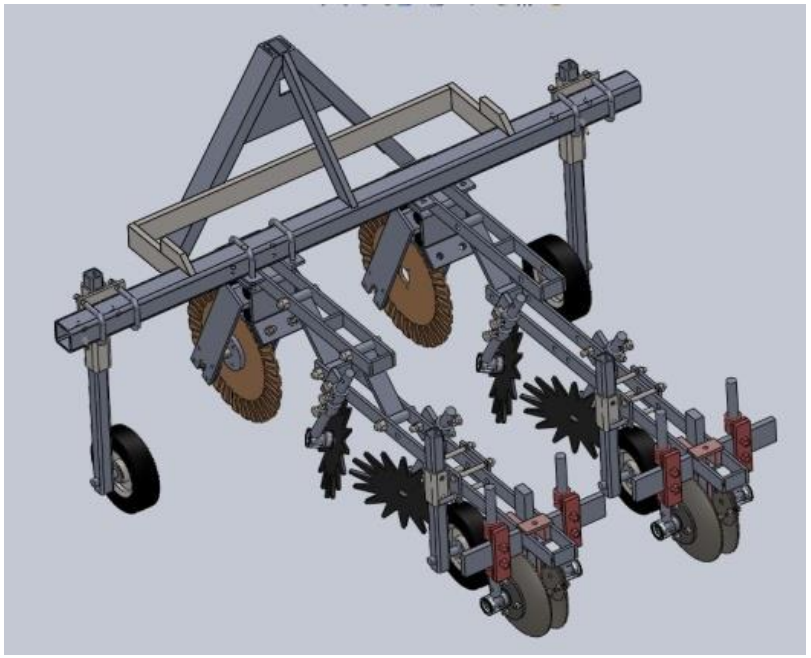

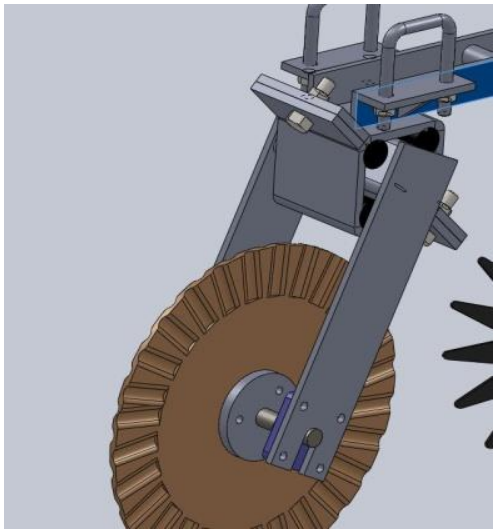

Disque ouvreur

Fabrication des prototypes

42431
29

Les essais : premiers essais chez Florent Palicot

Les essais : le gaec de Biodivy

Ce couvert d'hiver (seigle, vesce, trèfle incarnat) a été roulé début juillet, cette photo a été prise un mois après.

Roulage du couvert d'été (sorgho, radis daikon, tournesol, pois fourrager, sarrasin, et trèfle incarnat)

Les essais : le gaec de Biodivy

Passage du strip-till

Levée de radis Daikon

Perspective pour la suite

- Améliorations des prototypes, fabrication d'une version V2;
- Conception d'outils pour le semis d'engrais vert localisé à une planche et en semis direct ou non;
- Poursuite du travail sur le choix des engrais verts.